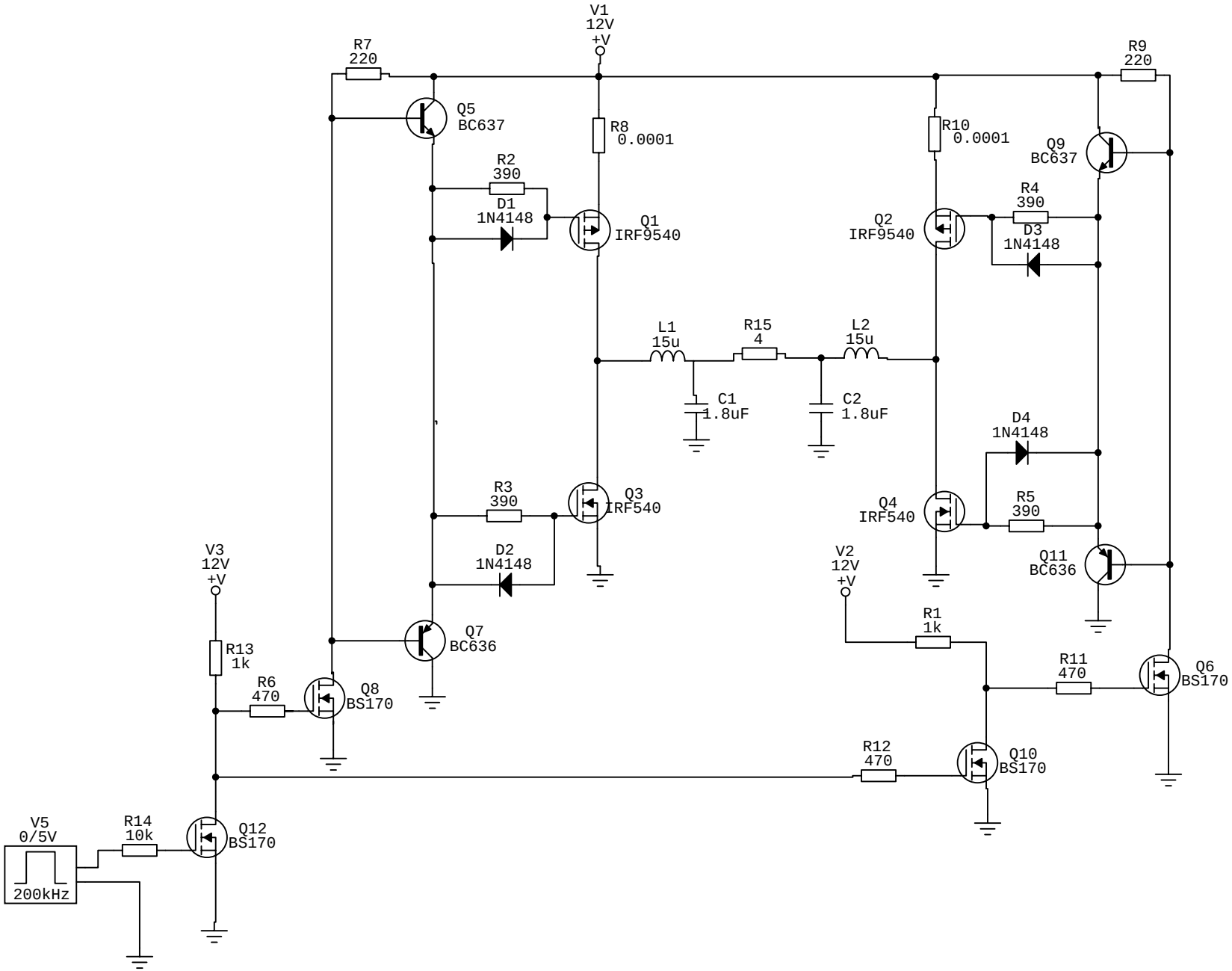
V1
12V
+V
R7
220
R9
220
Q5
BC637
R8
0.0001
R10
0.0001
Q9
BC637
R2
390
D1
1N4148
Q1
IRF9540
Q2
IRF9540
R4
390
D3
1N4148
L1
15u
R15
4
L2
15u
C1
1.8uF
C2
1.8uF
D4
1N4148
R3
390
Q3
IRF540
Q4
IRF540
R5
390
V3
12V
+V
D2
1N4148
V2
12V
+V
Q11
BC636
R1
1k
Q7
BC636
R13
1k
R6
470
Q8
BS170
R11
470
Q6
BS170
R12
470
Q10
BS170
V5
0/5V
R14
10k
Q12
BS170
200kHz